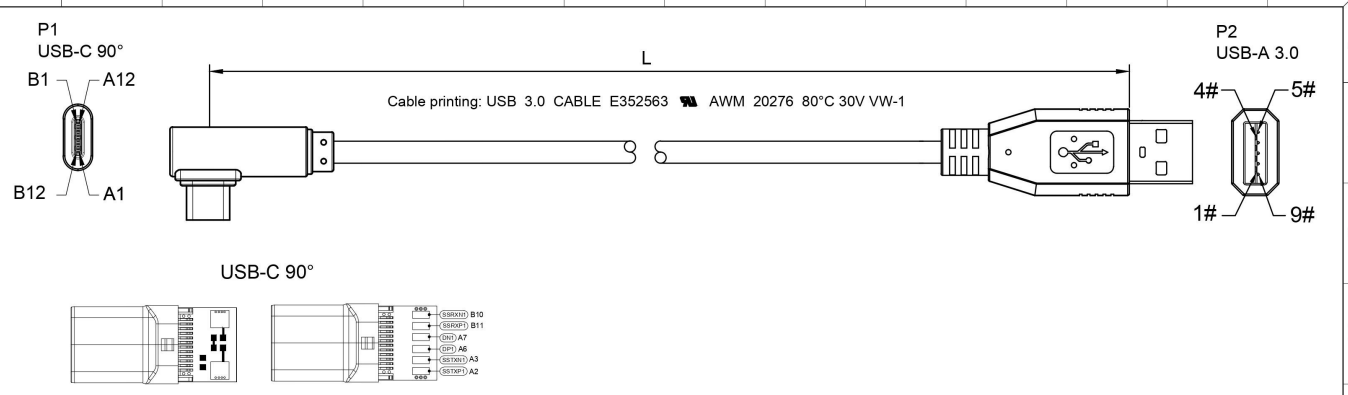

Pin-Belegung / *Pin Assignment*

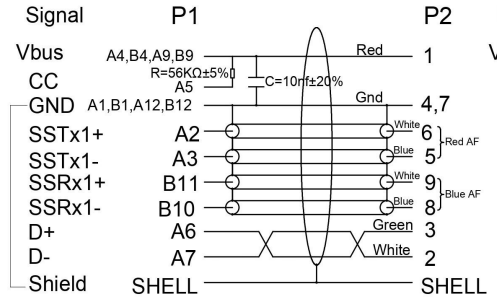

Aderquerschnitt / *Wire cross section*

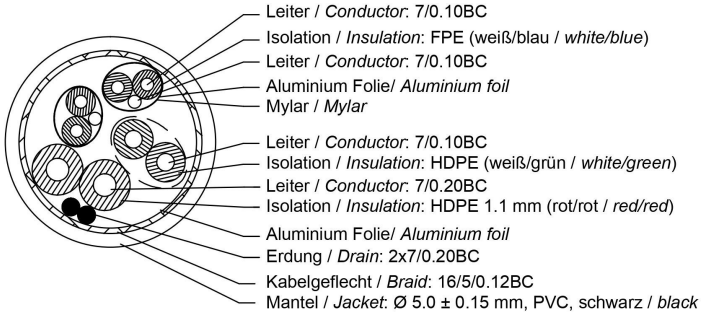

Änderungen			Datum	Name
Datum	Name	gez.:	01.12.2020	aw
		gepr.:	01.12.2020	aw
		Norm:		
		Änderungen vorbehalten / *Subject to change*		

Bezeichnung

665040 USB C 90° - A, Länge: 3m

WSS DISTRIBUTION GMBH

Blatt **2/2**

von